第15回下野市ミックスダブルス大会

6ゲームマッチ　セミノーアドバンテージ方式
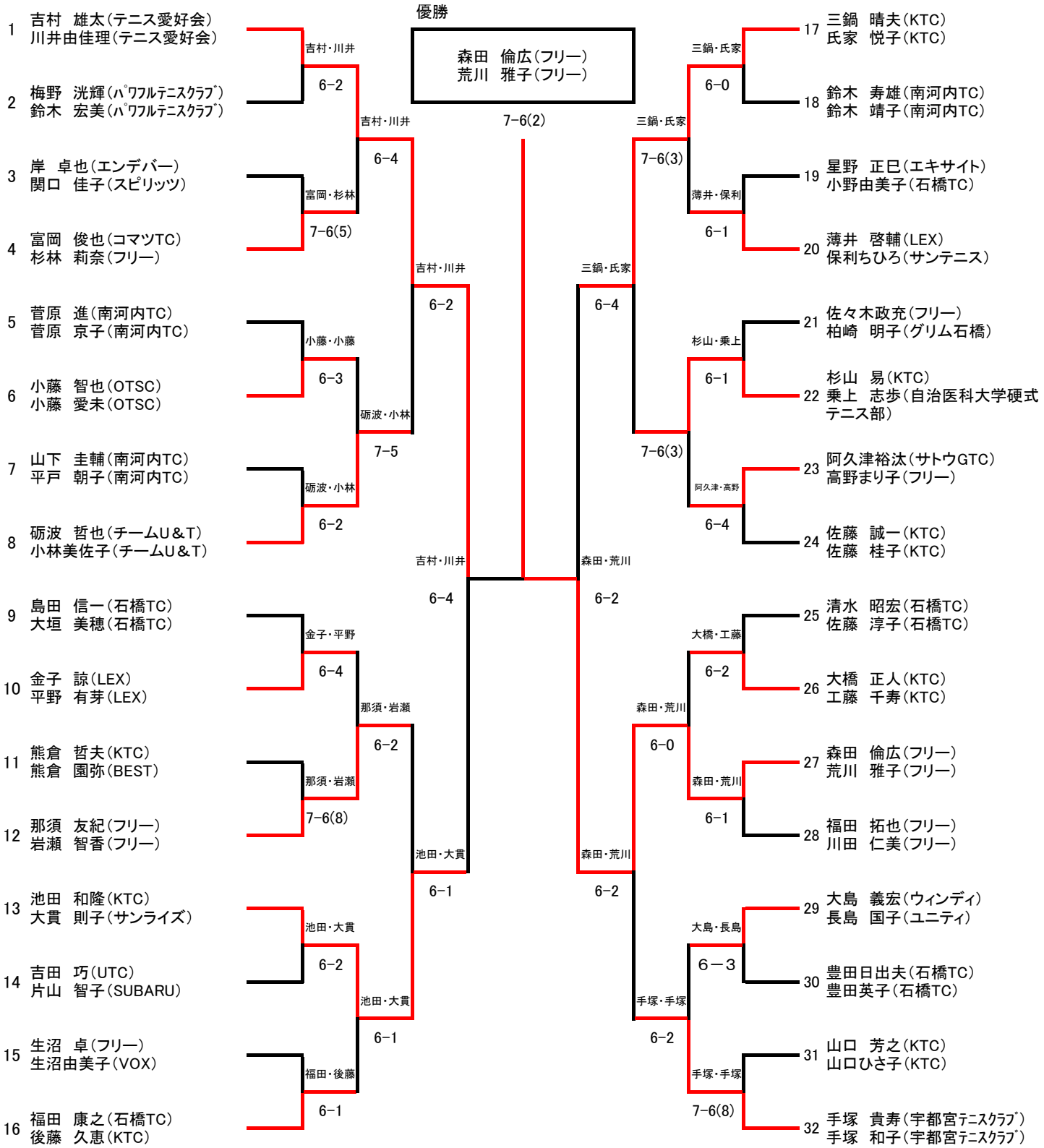
令和2年12月　6日（日）